SISTEM-AIR
SINCE 1993
CENTRAL VACUUM SYSTEMS

www.sistem-air.cz

TECHNICKÝ MANUÁL

TECNO R-evolution
Domestic

TECNO R-evolution Domestic

INDEX

1 UŽIVATELSKÁ PŘÍRUČKA 4
2 POPIS CENTRÁLNÍ JEDNOTKY 4
3 TECHNICKÁ DATA 6
4 KONSTRUKCE 8
4.1 R-EVOLUTION mod. 150/250 S filtračním vakem 9
4.2 R-EVOLUTION mod. 150/250 s cyklonovou filtrací 10
4.3 R-EVOLUTION mod.350/450 s filtračním vakem 11
4.4 R-EVOLUTION mod.350/450 s cyklonovou filtrací 12
5 BEZPEČNOST A BEZPEČNOSTNÍ OPATŘENÍ 13
5.1 IP Izolační úroveň 14
5.2 Úroveň elektrické izolace 14
5.3 Prohlášení o nepřítomnosti nebezpečných látek 14
5.4 Pevné uzavření bezpečnostních krytů 14
5.5 Pohyblivé uzavření bezpečnostních krytů 15
5.6 Identifikační štítek 15
6 POVOLENÉ POUŽÍVÁNÍ 16
7 NESPRÁVNÉ POUŽÍVÁNÍ CENTRÁLNÍ JEDNOTKY 16
8 VÝBAVA A PŘÍSLUŠENSTVÍ 17
9 INSTALACE 19
9.1 Přípravné práce 19
9.2 Místo instalace 19
9.3 Manipulace a vybalení 20
9.4 Umístění centrální jednotky 21
9.5 Přestavba DX verze (VPRAVO) na SX verzi (VLEVO) 21
9.6 Upevnění centrální jednotky ke stěně 23
9.7 Typy připojení 24
9.7.1 Připojení k potrubní síti (cyklonová filtrace) 25
9.7.2 Připojení k potrubní síti (sáčková filtrace) 26
9.7.3 Připojení servisní zásuvky (cyklonová filtrace) 27

CE

TECNO R-EVOLUTION
Line

UŽIVATELSKÁ PŘÍRUČKA
- Typ: Centrální vysavač pro obytné prostory
- Model: Tecno R-EVOLUTION
- Revize: 2.0.0

INDEX

10 START, ZAPNUTÍ CENTRÁLNÍ JEDNOTKY 27
10.1 Kontrolní panel 27
10.2 Elektrické připojení 28
10.2.1 PŘIPOJENÍ POMOCNÉHO SIGNÁLU 29
11 POUŽÍVÁNÍ CENTRÁLNÍHO VYSAVAČE 30
11.1 Zapnutí centrální jednotky 30
11.2 Používání centrálního vysavače 30
11.3 Programování a používání vestavěného počítače pro správu jednotky 31
11.3.1 Programování start up 32
11.3.2 Nastavení menu 34
11.4 Hlavní Menu 35
11.4.1 Menu časovač prachového kontejneru 35
11.4.2 Menu zastavení sání 35
11.4.3 Menu Údržby 36
11.4.4 Menu Info 36
11.4.5 Menu Datum a Čas 38
11.5 Nastavení 38
11.5.1 Nastavení start/stop 38
11.5.2 Nastavení sběru prachu 39
11.5.3 Nastavení parametrů 39
11.5.4 Nastavení resetování parametrů 41
11.5.5 Nastavení jazyka 41
11.5.6 Nastavení modelu jednotky 41
12 ÚDRŽBA 42
12.1 Programování běžné údržby 42
12.2 Mimořádná údržba 43
12.3 Čištění těla centrální jednotky 43
12.4 Vyprázdnění prachového kontejneru (cyklonová filtrace) 43
12.5 Výměna prachového vaku (sáčková filtrace) 44
12.6 Zachycení prachu, přeprava, likvidace 45
12.7 Likvidace filtrační patrony 45

TECNO R-evolution Domestic

INDEX

13 OPRAVY A NÁHRADNÍ DÍLY 46
13.1 Intervenční kritéria 46
13.2 Doporučené náhradní díly 46
13.3 Uvedení sacího systému mimo provoz 46
14 ZVUKOVÉ EMISE 46
15 IDEÁLNÍ UMÍSTĚNÍ JEDNOTKY KE SNÍŽENÍ HLUČNOSTI 46
16 VIBRACE 46
17 PORADCE PŘI POTÍŽÍCH 47

ÚVOD

Vážený zákazníku,
TECNOPLUS Srl, majitel ochranné známky Sistem AIR, by vám v prvé řadě rád poděkoval, že jste se rozhodli pro zakoupení centrální jednotky R-EVOLUTION, nového modelu řady Tecno. Jsme si jisti, že charakteristika, vlastnosti a používání centrální jednotky, popsané v této příručce uspokojí Vaše potřeby. R-EVOLUTION byl navržen a vyroben v přísném souladu se směrnicemi o strojních zařízeních 2006/42/CE (dle italské Legislativy, nařízení zákona 17/10), směrnice pro nízké napětí 2006/95 / CE, a Směrnice o elektromagnetické kompatibilitě 2004/108/ES. Systém byl vyroben z vysoce kvalitních materiálů a se zvláštní péčí věnovanou snižení rizika úrazů. Tento návod byl vytvořen za účelem poskytnutí dostatečných pokynů a informací pro správné použití a údržbu systému, které jsou důležité pro zajištění bezpečnosti uživatele, správné fungování a dlouhou životnost jednotky a celého systému centrálního vysávání.
Prosím, přečtěte si pečlivě celý návod a postupujte přesně podle pokynů.

1 - OBECNÉ INFORMACE

1. 1. UŽIVATELSKÁ PŘÍRUČKA

Uživatelská příručka je základním písemným dokumentem výrobce a musí být považována za nedílnou součást centrální sací jednotky. V případě prodeje, darování nebo nájmu třetím osobám, musí být uživatelská příručka předána novému uživateli nebo novému vlastníkovi. Doporučujeme uchovat uživatelskou příručku po celou dobu provozu sací jednotky. Hlavním účelem uživatelské příručky je poskytnout správné znalosti uživatelského režimu s cílem využít nejlepší výkon a udržovat nejlepší pracovní a bezpečnostní podmínky centrální sací jednotky. Je absolutně zakázáno duplikovat, kopírovat nebo upravovat celé nebo jednotlivé části této uživatelské příručky bez předchozího písemného souhlasu TECNOPLUS Srl, majitele ochranné známky Sistem-AIR. Výrobce si vyhrazuje právo upravovat tuto příručku nebo sací jednotky kdykoli a bez předchozího upozornění.

2. 2. POPIS CENTRÁLNÍ JEDNOTKY

Neustálý výzkum a vývoj centrálních vysavačů a pokročilé elektronické technologie umožnily TECNOPLUS s.r.l. vytvořit R-EVOLUTION.
Centrální vysavače Tecno R-evolution jsou vhodné pro všechny typy obytných budov. (rodinné domy, kanceláře, hotely, servisní budovy)Systém centrálního vysávání se skládá z PVC potrubní sítě, rozvedené do každé místnosti, perfektně umístěné ve stěnách a podhledech. Sací potrubní síť je vybavena sacími vstupy, zásuvkami, do kterých uživatel zapojí sací hadici. Centrální jednotka je obvykle umístěna v oddělené místnosti, např. v technické místnosti, ve skladu, garáži a je spojena spojena potrubní sítí se zásuvkami. Systém se spustí 1. Vložením flexibilní hadice do zásuvky 2. Stisknutím On/Off tlačítka na rukojeti elektrické hadice 3. Stisknutím On/ Off tlačítka na rukojeti bezdrátové Flisy hadice.Jednotku je možné připojit k potrubní síti z levé nebo pravé strany .Nová inovativní centrální jednotka TECNO REVOLUTION umožňuje výběr ze dvou druhů filtrace, jednotku můžete použít s cyklonovou či sáčkovou filtrací. Exkluzivní BI-VAC systém pouze u Sistem Air. Další inovací je nový filtrační systém s nízkými nároky na údržbu. Použitím kuželového filtru z polyesteru s hliníkovými vlákny a uzemněním, jsme snížili statickou elektřinu, která udržuje prach na filtrační jednotce. Díky tomuto systému snížíte objem prachu na filtru (nedochází k dalšímu nalepování prachových vrstev) a tím snížíte i časté čištění filtru.

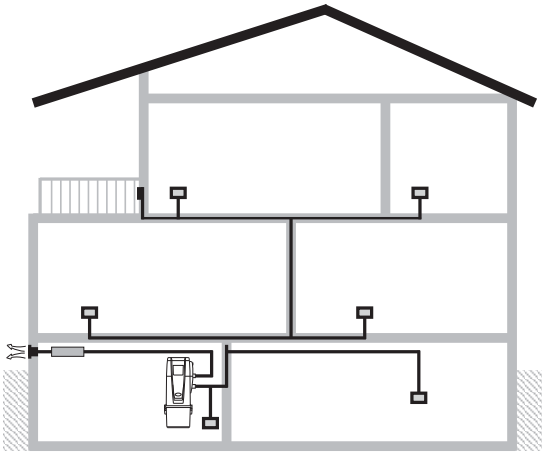

Vysavač je dodáván v rozloženém stavu. Uživatel má možnost výběru mezi:

Konfigurace 1 cyklonová filtrace se servisní sací zásuvkou: Vestavěná servisní zásuvka v těle
jednotky umožňuje uživateli vyčistit plochu kolem centrální jednotky.
Chod servisní zásuvky je řízen počítačem centrální jednotky prostřednictvím dvou jednoduchých tlačítek.

Konfigurace 2 sáčková filtrace výhodou filtrace s prachovým vakem z mikrovlákna je, že již nikdy
nemusíte čistit filtr, vysávaný prach je dopraven přímo do sběrného vaku. Bez možnosti použití servisní zásuvky- otvor pro zásuvku je zaslepen.
Obě konfigurace umožňují nastavení alarmu údržby při zaplnění prachového kontejneru či prachového vaku. Zpráva o stavu se zobrazí na displeji jednotky.
Při konfiguraci 2 s filtračním vakem, kontrolní panel upozorní na výměnu prachového vaku.

Inovativní filtrační systém centrální jednotky **Tecno R-evolultion** spočívá ve filtru kuželovitého tvaru,
vyrobeného z polyesteru a hliníkových vláken. Filtra je omyvatelné vodou, uzemněný a certifikovaný ve **třídě M**. Díky těmto vlastnostem dochází ke ztrátě statické elektřiny, tím se vysávaný prach nedrží
a nehromadí ve vrstvách na filtru, ale je dopraven do sběrné prachové nádoby.

Centrální jednotky řady, **Tecno R-EVOLUTION** jsou vybaveny kontrolními, bezpečnostními nástroji a softwarem pro řízení a správu cyklů údržby, nastaveny Sistem Air na základní hodnoty, dále však mohou být upravovány uživatelem jednotky dle vlastních požadavků vedoucích ke zjednodušení údržby systému.
Speciální senzory zaznamenávají reálné podmínky stavu centrální jednotky do mikroprocesoru, a případné odchylky zobrazí na displeji umístěného na centrální jednotce či kontrolním
panelu umístěném kdekoliv ve Vašem domě (volitelné, není součástí dodávky) s cílem co nejrychlejšího obnovení správného chodu jednotky. Chod jednotky je tak vždy pod kontrolou
a to díky jasným zprávám zobrazujících se na displeji.

3- TECHNICKÁ DATA

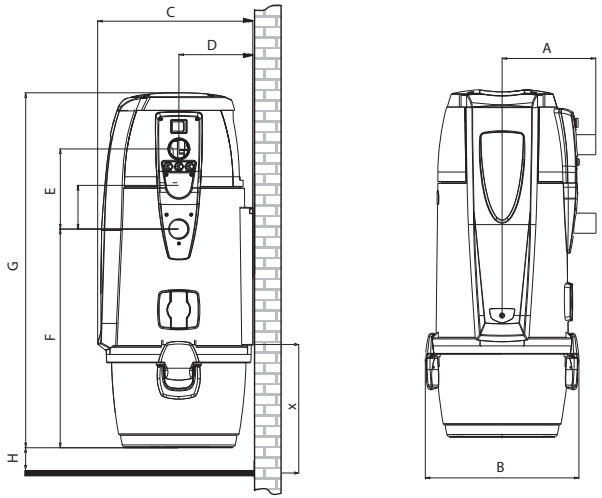

Tecno R-evolution Model

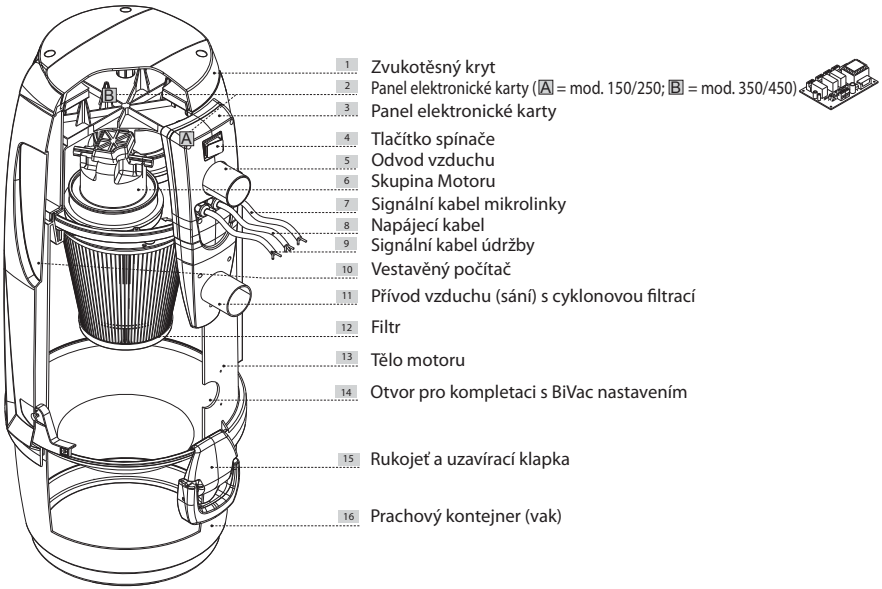

TECNO R-evolution					
Model		Tecno R-evolution 150	Tecno R-evolution 250	Tecno R-evolution 350	Tecno R-evolution 450
Artikl		**3110.2T**	**3112.2T**	**3113.2T**	**3115.2T**
Vestavěný počítač		ANO	ANO	ANO	ANO
Průměr potrubí	Ø mm	50	50	50	50
IP Izolační úroveň	IP	44	44	44	44
Napájení	V ac	220/240	220/240	220/240	220/240
Kmitočet	Hz	50/60	50/60	50/60	50/60
Výkon motoru	kW	1,25	1,35	1,9	2,1
Spotřeba	A	5,5	5,8	8,2	9,5
Napětí v zásuvkách	V dc	12	12	12	12
Maximální průtok vzduchu	m^3/h	200	234	309	320
Filtrační plocha	cm^2	6700	6700	6700	6700
Kapacita prachové nádoby	l	21	21	21	21
Bi Vac, Kapacita prachového vaku	l	18	18	18	18
Odvod vzduchu	Ø mm	50	50	50	50
Tlumic hluku	(Ø 50 mm)	ANO	ANO	ANO	ANO
Váka	kg	17	17	19	19
A Rozměr	mm	230	230	230	230
B Rozměr	mm	370	370	370	370
C Rozměr	mm	380	380	380	380
D Rozměr	mm	185	185	185	185
E Rozměr	mm	108	108	195	195
F Rozměr	mm	585	585	585	585
G Rozměr	mm	915	915	915	915
H Rozměr (min.)	mm	100	100	100	100
X Rozměr (min.)	mm	500	500	500	500
Hladina hluku nižší než	dB(A)	70			

4 - KONSTRUKCE

U jednofázových centrálních vysavačů pro obytné prostory řady **TECNO R-EVOLUTION**, si můžete vybrat mezi čtyřmi různými typy motorů v závislosti na celkové ploše čištěného povrchu, jak je uvedeno v následující tabulce:

Maximální plocha	Model	Artikl	Maximální počet zásuvek	Maximální počet uživatelů	Vestavěný počítač	Kapacita prachové nádoby/ prachového vaku BiVac litry	Filtrační plocha cm^2	Napětí v zásuvkách Volt ac	Výkon motoru kW	Max. průtok vzduchu m^3/h
Max 150 m^2	T. Revolution 150	**3110.2T**	4	1	ANO	21/18	6700	220/240	1,25	200
Max 250 m^2	T. Revolution 250	**3112.2T**	7	1	ANO	21/18	6700	220/240	1,35	234
Max 350 m^2	T. Revolution 350	**3113.2T**	11	1	ANO	21/18	6700	220/240	1,9	309
Max 450 m^2	T. Revolution 450	**3115.2T**	16	1	ANO	21/18	6700	220/240	2,1	320

Centrální jednotky **TECNO R-evolution** jsou vyrobeny z plastových materiálů, polypropylenu a ABS, které jsou odolné povětrnostním podmínkám. Jsou navrhovány a konstruovány v souladu se všemi směrnicemi Evropské unie, a také s velkým důrazem na funkčnost, výkon, kapacitu a design.

Charakteristika:

- Možnost připojení k potrubní síti z pravé i levé strany;
- Programovatelný, vestavěný počítač pro řízení a kontrolu cyklů údržby s displejem, který upozorňuje na plný prachový kontejner, čištění filtru nebo kontrolu motoru;
- Jednofázový uhlíkový motor s přímým chlazením; Bezpečnostní tepelné senzory zabraňující přehřátí motoru, s automatickým vypnutím a restartem;
- Zvukotěsný kryt motoru.
- Úspora energie - Snížení spotřeby energie, se stejnou účinností, u dvou nejpoužívanějších verzí centrálního vysavače.
- BiVac - TECNO R-evolution je jediná centrální jednotka na světě, která umožňuje výběr mezi cyklonovou filtrací (použití bez filtračního vaku) a filtračním sáčkem – již nikdy nemusíte čistit filtr.
- Konec čištění filtru- Díky kónickému tvaru, hliníkovému materiálu filtru a uzemnění dochází ke ztrátě statické elektřiny, tím se vysávaný prach nedrží a nehromadí ve vrstvách na filtru, ale umožňuje se mu dostat přímo do sběrné prachové nádoby.
- Vestavěné zásuvky- Zásuvky jsou zabudované přímo v těle centrální jednotky a jsou vhodné pro čištění ploch a předmětů v blízkosti centrálního vysavače (k dispozici s cyklónovou filtrací).
- Filtrační vak z mikrovlákna - Umožňuje vysoký stupeň filtrace: silný a prostorný, uzavřením prachového sáčku stahovacími pásky docílíte při manipulaci s odsávaným materiálem skutečnou čistotu a hygienu.
- Inteligentní řídící software- Centrální jednotky řady TECNO R-evolution jsou vybaveny kontrolními, bezpečnostními nástroji a softwarem pro řízení a správu cyklů údržby, nastaveny Sistem-Air na základní hodnoty, dále však mohou být upravovány uživatelem jednotky dle vlastních požadavků vedoucích ke zjednodušení údržby systému.
- Bezpečnost zpětného ventilu- Díky mechanickému zpětnému ventilu a zařízení Soft Start, (elektronický systém na snížení spotřeby při pozvolném spuštění motoru.), je garantována absolutní bezpečnost systému. Oba bezpečnostní nástroje neumožní motoru pracovat v kritických hodnotách a zabraňují tak přehřátí motoru.
- Pravdivý systém údržby - Speciální kontrolní sensory zaznamenávají reálné podmínky stavu centrální jednotky do mikroprocesoru, a případné odchylky zobrazí na displeji umístněného na centrální jednotce či kontrolním panelu umístěném kdekoliv ve Vašem domě (volitelné), s cílem co nejrychlejšího obnovení správného chodu jednotky. Chod centrální jednotky je vždy pod kontrolou a to díky jasným zprávám zobrazujících se na displeji.

4.1 R-EVOLUTION mod. 150/250 se sáčkovou filtrací

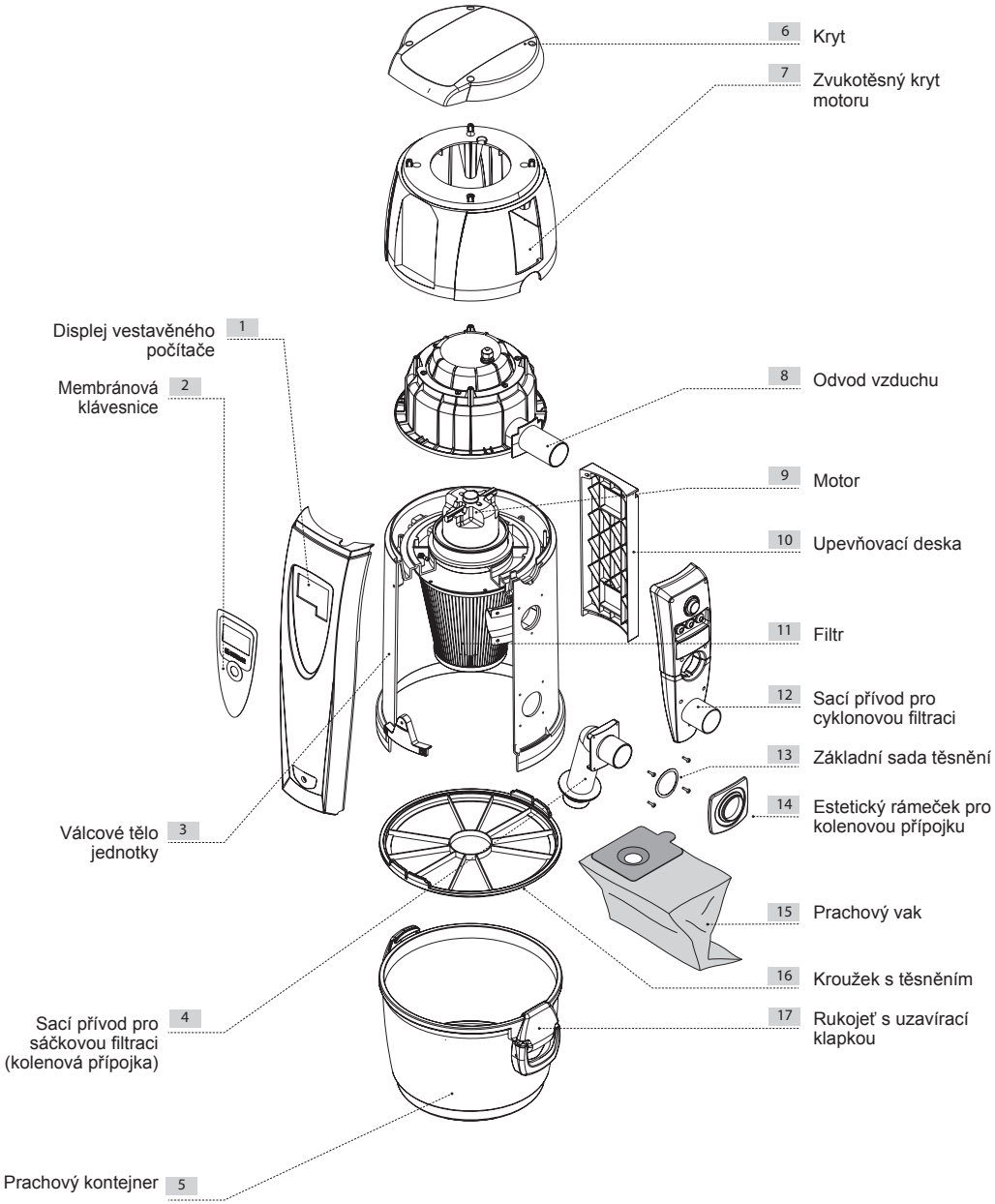

4.2 R-EVOLUTION mod. 150/250 s cyklonovou filtrací a servisní sací zásuvkou

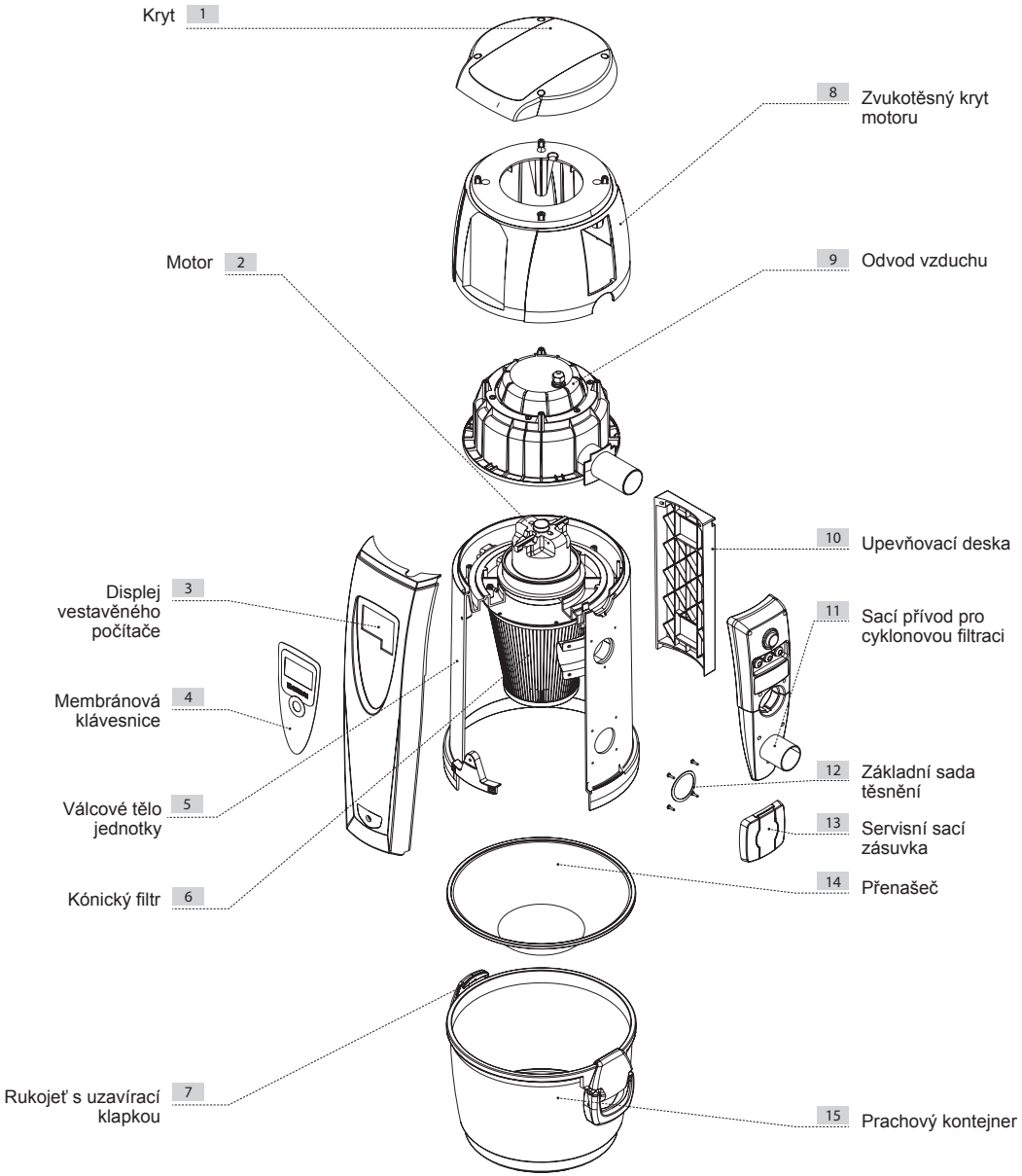

4.3 R-EVOLUTION mod. 150/250 se sáčkovou filtrací

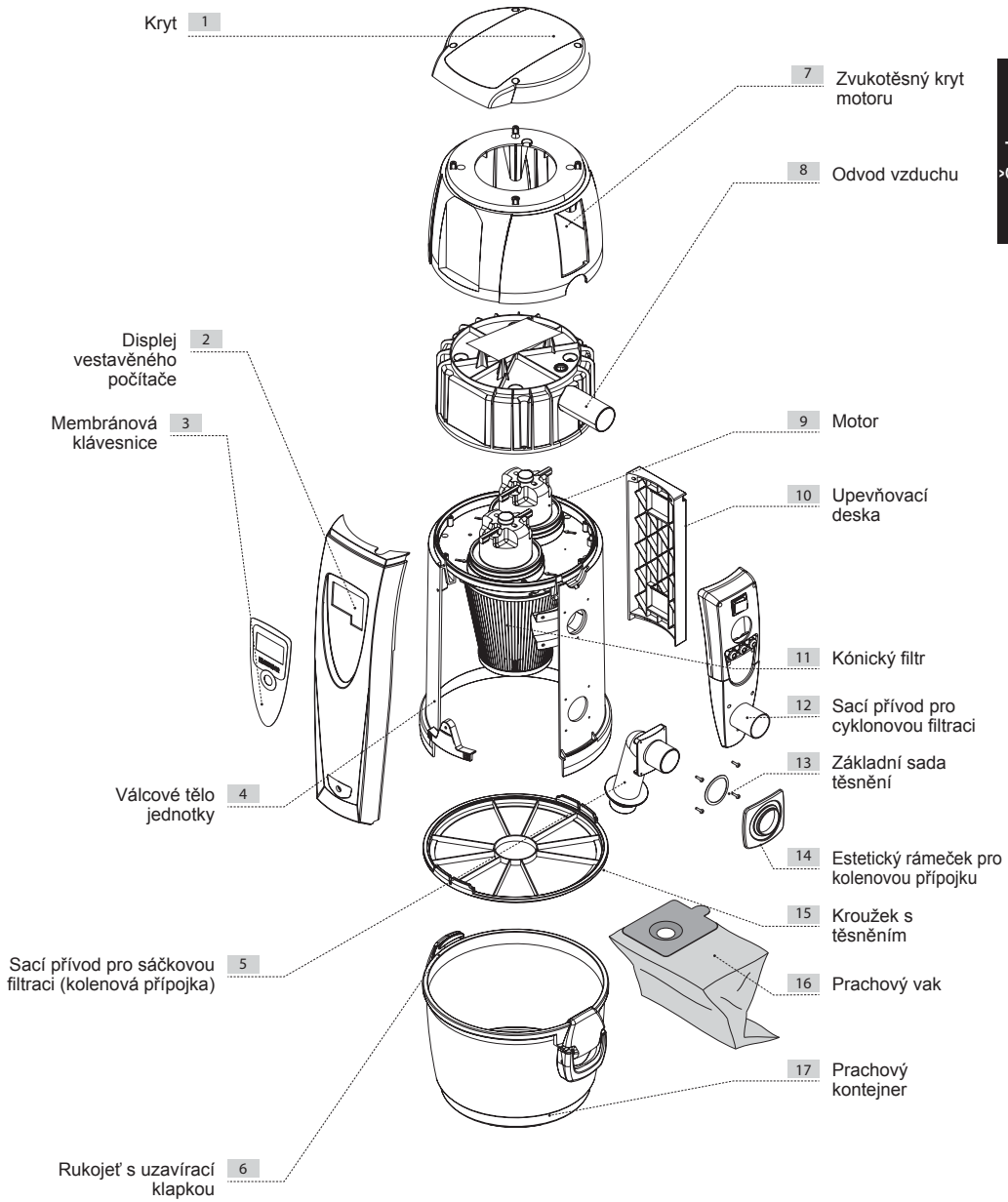

4.4 R-EVOLUTION mod. 350/450 s cyklonovou filtrací a servisní sací zásuvkou

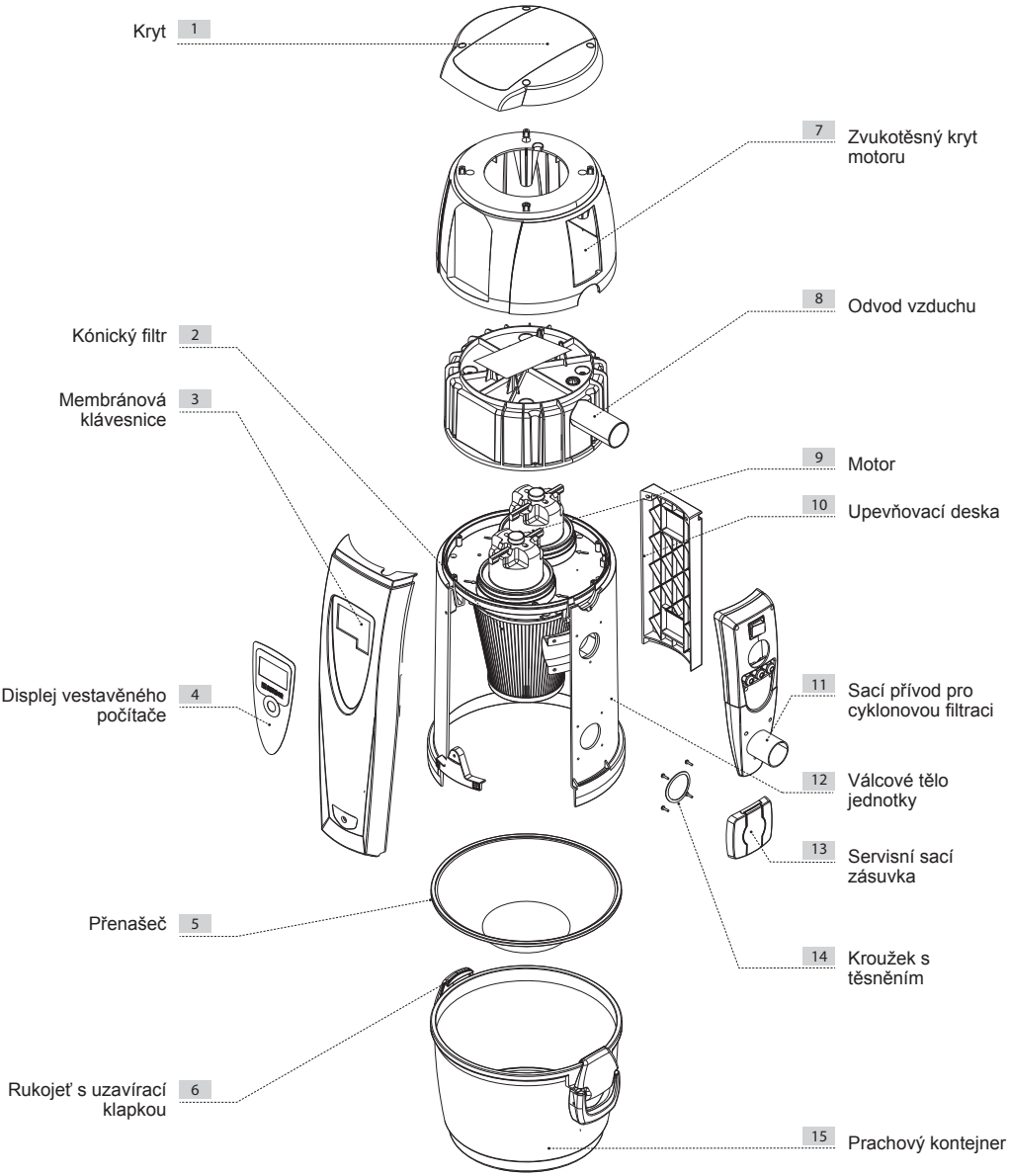

5 BEZPEČNOST A BEZPEČNOSTNÍ OPATŘENÍ

V souladu s bezpečnostními předpisy o strojních zařízeních 2006/42/ES (dle italského Legislativy), Směrnicemi o nízkém napětí 2006/95/EC, a elektromagnetické kompatibilitě, směrnice 2004/108 /EC, Centrální jednotka R-EVOLUTION vyhovuje normám pro elektrické spotřebiče pro domácnost a podobné účely EN 60335-1 (2008), a nařízením C EN 60335-2-2 (2011), koncipovaným speciálně pro vysavače pro domácnost a pro podobné účely se jmenovitým napětím nepřesahujícím 250 V.

Přečtěte si pečlivě veškeré informace napsané v tomto návodu pro instalaci, použití a údržbu centrální sací jednotky.

- Nikdy nepoužívejte centrální jednotku k jiným účelům než je vyrobena.
- Nikdy nenechávejte Vaše děti hrát si v blízkosti centrální jednotky, pokud je v provozu.
- Nikdy nenechávejte Vaše děti hrát si se zásuvkami nebo s centrální jednotkou. T
- ento přístroj by neměl být používán osobami (včetně dětí) se sníženými duševními schopnostmi, nebo osobami bez zkušeností a znalostí, pokud nejsou kontrolovány, nebo vyškoleny pro používání systému centrálního vysávání osobami odpovědnými za jejich bezpečnost.
- Odpojte centrální sací jednotku, pokud
  - Napájecí kabel je opotřebovaný nebo poškozený
  - Centrální sací jednotka byla vystavena nepřízni počasí nebo nadměrné vlhkosti.
  - Centrální sací jednotka byla poškozena nárazem nebo došlo k poškození
  - Centrální sací jednotka vyžaduje opravu nebo generální opravy.

- Při provádění jakékoliv provozní údržby, při vykládce nádoby na prach nebo při výměně / či čištění filtru, vždy používejte ochranné rukavice a masku.
- Používejte pouze originální náhradní díly Sistem-AIR.
- Nikdy nepoužívejte sací jednotku k odstranění textilií, velkých kousků z jakéhokoliv materiálu, spáleného uhlí nebo popela.
- Nikdy nepoužívejte sací jednotku k odstranění kapalin bez použití separátoru vody.
- Používejte sací jednotku pouze se speciální filtrační patronou.
- Nikdy neblokujte vzduch výfukového potrubí a chladicí přívody motoru.
- Nikdy se nedotýkejte sacího příslušenství jakoukoli částí těla.Používejte pouze jednu zásuvku v čase.
- Pokud nebudete používat centrální jednotku po krátkou dobu, je vhodné ji vypnout.
- Pokud nebudete používat centrální sací jednotku po delší časové období, je vhodné ji odpojit z hlavního napájení.
- Výměna filtrační patrony musí být prováděna pouze řádně kvalifikovaným personálem nebo technickou pomocí provozu.

UPOZORNĚNÍ: TECNOPLUS s.r.l. odmítá jakoukoli formu odpovědnosti nebo záruky, pokud kupující, nebo uživatel systému centrálního vysávání, jakýmkoliv způsobem neodborně zasáhne do konstrukce a funkčnosti, přizpůsobí nebo pozmění zakoupený výrobek. Jednotka byla navržena tak, aby vyhověla co nejlépe současným potřebám domácího trhu centrálních vysavačů, jak z hlediska kvality tak i provozní kapacity. Všechny materiály a komponenty používané pro výrobu tohoto produktu jsou v souladu s CE bezpečnostními předpisy. Všechny příslušné certifikáty jsou drženy v kancelářích TECNOPLUS s.r.l.

5.1 IP Izolační úroveň

IP 44: Přístroj je chráněn proti vniknutí těles větších než 1 mm. Přístroj je chráněn proti stříkající vodě ze všech směrů.

IP44

5.2 Úroveň elektrické izolace

Třída I: Přístroj má základní elektrickou izolaci. Vyžaduje uzemnění prostřednictvím hlavního elektrického obvodu.

5.3 Prohlášení o nepřítomnosti nebezpečných látek

TECNOPLUS S.r.l. prohlašuje, že její produkty a zařízení byly vyrobeny z materiálů, které jsou v souladu s platnými zdravotními předpisy a předpisy na ochranu životního prostředí a neobsahují SVHC - klasifikaci látek (látky vzbuzující mimořádné obavy), v souladu s CE nařízení 1907/2006 (REACH: tj. Registrace, hodnocení, povolování a omezování chemických látek). Přestože tyto látky nebyly použity při zpracování surovin a během výroby našich výrobků, jejich přítomnost v p.p.m (částice na milion) nelze zcela vyloučit díky mikro znečištění surovin.

5.4 Pevné uzavření bezpečnostních krytů

Centrální vysavač je dodáván zákazníkovi zcela zkompletován. Pohyblivé díly (lopatky motoru) jsou chráněny ochrannou mřížkou. Tato mřížka není přístupná uživateli. Uživatel taktéž nemá přístup k elektricky ovládaným částem přístroje, ty jsou chráněny krytem, který lze upravit pouze odšroubováním šroubů, které slouží i k upevnění zvukotěsného krytu motoru.
Každý zásah na ovládacím panelu nebo na motoru musí být prováděn kvalifikovaným personálem a to pouze po odpojení elektrického napájení, odstraněním zástrčky z elektrického přívodu.

5.5 Pohyblivé uzavření bezpečnostních krytů

Na zařízení se nevyskytují žádné pohyblivé kryty. Všechny kryty jsou pevně uzavřeny pomocí speciálních šroubů. TECNOPLUS s. r. l. připomíná, že je zakázáno nahradit originální šrouby. V případě zjištění nedovolené manipulace ze strany zákazníka, TECNOPLUS s. r. l. okamžitě pozastaví na výrobek záruku.

5.6 Identifikační štítek

Identifikační štítek je umístěn na straně připojení k potrubní síti. Tento štítek nesmí být odstraněn nebo poškozen. Na štítku je uveden:.

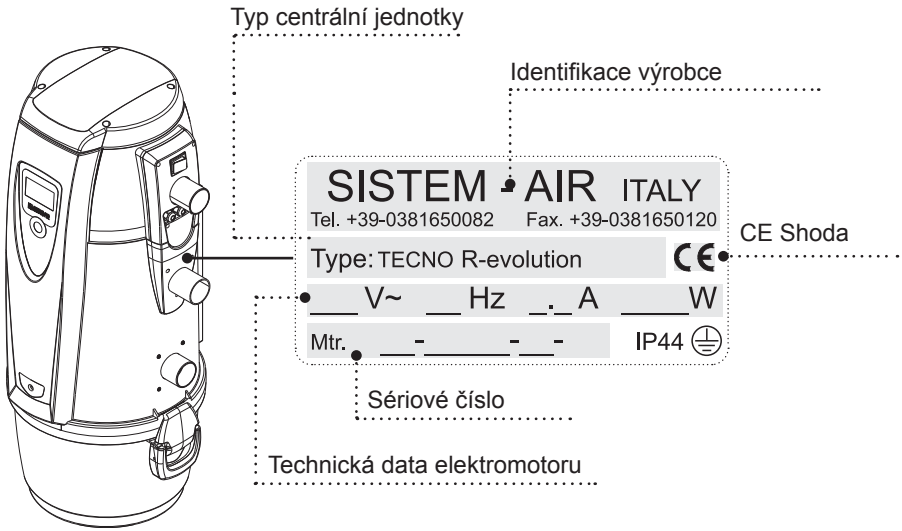

6 - POVOLENÉ POUŽÍVÁNÍ

Centrální jednotka TECNO R-evolution byla speciálně navržena pro obytné prostory k vysávání prachu, velmi malých částí sušiny a suchých materiálů.

Centrální vysavač může být instalován v obytných prostorách s následujícími vlastnostmi:
- Čištěná plocha 30 až 450m2
- Potrubní síť o průměru potrubí 50mm
- Napájení 220/240 V ac
- Odvod vzduchu mimo budovu
- 1 uživatel v čase
- Vhodné umístění jednotky jako je technická místnost, kotelna, garáž, balkon atd

7 - NEDOVOLENÉ POUŽÍVÁNÍ

Je velmi důležité systém nepoužívat za následujících okolností, které jsou považovány za nevhodné a nebezpečné:
- Systém nesmí být používán k odsávání, těžkých, horkých nebo hořících materiálů.
- Systém nesmí být používán k odsávání tekutin
- Nevysávejte cement, mouku nebo podobné materiály, které mohou snížit podtlak vzduchu, což má za následek poškození motoru.

Systém není určen pro použití v prostředí s nebezpečím výbuchu a proto:
- Je zakázáno vysávat materiály s vysokým nebezpečím výbuchu (střelný prach) nebo materiály, které jsou inertní, které mohou v případě smísení v prachové nádobě vyvolat nebezpečné chemické reakce.
- Je zakázáno používat vysavač ve výbušném prostředí nebo mimo standardní teplotu, tlak a vlhkost
- **Nevysávejte žádný statický materiál, který může způsobit elektrostatický náboj do potrubního systému, bez předchozí komunikace s výrobcem.**

Jakékoli použití přístroje než je uvedeno výše je zakázáno.
Nesmí být provedena jakákoliv změna nebo úprava systému bez přechozího písemného potvrzení výrobce.
Používání systému pro jiné účely, než pro které byl vyroben, může vést k poškození výrobku a vážně ohrozit bezpečnost obsluhy.

8 - VÝBAVA A PŘÍSLUŠENSTVÍ

Spolu s přístrojem, ke kterému se vztahuje tato příručka, byla dodána i BI-VAC konfigurační sada, ta umožňuje uživateli vybrat si mezi cyklonovou nebo sáčkovou filtrací. Systém je primárně sestaven na použití s cyklonovou filtrací. Zakoupená centrální jednotka nabízí již zmiňované 2 možnosti:

- **Konfigurace 1 s cyklonovou filtrací a vestavěnou zásuvkou:** vysávaný prach je shromažďován přímo do sběrné nádoby. S touto filtrací můžete využívat servisní zásuvku pro vysávání v okolí centrální jednotky**.**
- **Konfigurace 2 se sáčkovou filtrací:** odsávání probíhá za použití filtračního vaku z mikrovlákna, bez nutnosti čištění filtru.

Sada obsahuje následující komponenty:

V sadě najdete tyto komponenty	Typ konfigurace	Obrázek
Servisní zásuvka s uzavírací klapkou	1	
Kolenová přípojka pro uchycení k montážnímu otvoru (sáčková filtrace)	2	
Uzavírací kryt pro sací přívod (používá se při sáčkové filtraci k zaslepení sacího přívodu cyklonové filtrace)	2	
Kroužek s těsněním pro uchycení prachového vaku	2	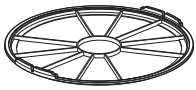
Prachový vak z mikrovlákna	2	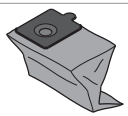
4 ks Upevňovací šrouby	1+2	
4 ks Podložky	1+2	
2 ks Těsnění	1+2	
1 ks Estetický rámeček pro kolenovou přípojku	1	

Balení centrálního vysavače také obsahuje řadu příslušenství, jak je uvedeno níže:

1) 1 ks kovový držák pro upevnění systému na stěnu
2) 2 ks Gumové objímky pro připojení k potrubní síti
3) 4ks kovové svorky pro upevnění objímek
4) 1ks Nálepka s podrobnostmi o modelu systému
5) 1ks Instalační manuál
6) 1ks Plastový tlumič

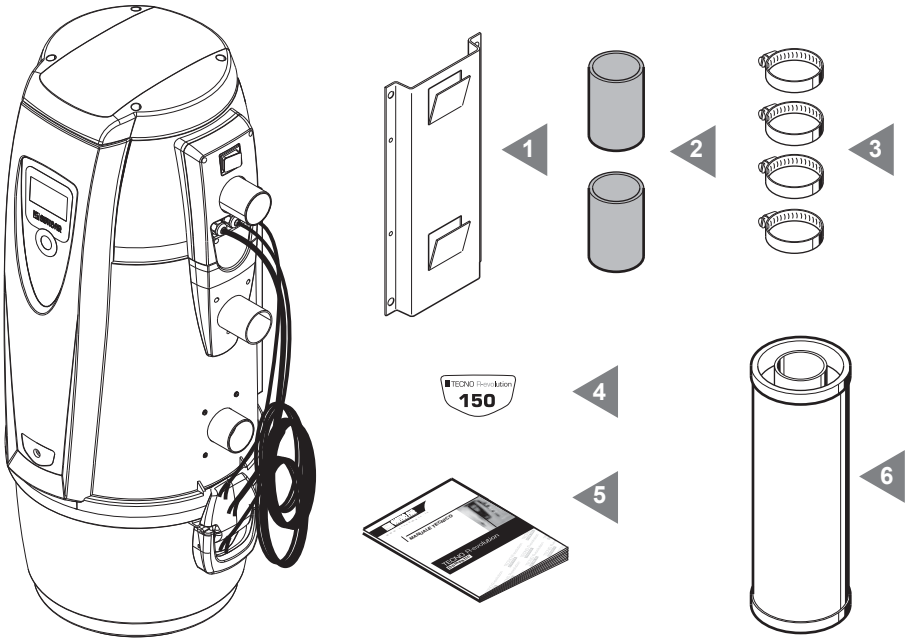

Zkontrolujte, zda celý systém, příslušenství a výbava odpovídají objednanému produktu, a že celek ani jeho části nebyly poškozeny při přepravě. V případě problem se obraťte ihned na prodejce.

9 - INSTALACE

- UPOZORNĚNÍ -
VEŠKERÉ ÚKONY MUSÍ BÝT PROVÁDĚNY KVALIFIKOVANÝM PERSONÁLEM

9.1 Přípravné operace

Centrální vysavač je dodáván zákazníkovi kompletně smontován a zabalen.
Před zapnutím zařízení proveďte následující kontrolu:

- Zkontrolujte, zda je obal neporušený.
- Zkontrolujte, zda přístroj nebyl poškozen jakýmkoli způsobem, zejména zkontrolujte, že všechny vystupující díly jsou neporušené.
- Zkontrolujte správné dotažení filtrační patrony.
- Použijte seznam vybavení a příslušenství, zkontrolujte, zda zařízení a výbava byla přesně a úplně doručena.
- Zkontrolujte, zda je obsažen záruční list.

Při zjištění jakéhokoliv poškození nebo nesrovnalosti , neinstalujte přístroj a obraťte se na svého prodejce.

9.2 Místo instalace

Použití centrálního vysavače vyžaduje potrubní síť instalovanou kvalifikovaným personálem.
Níže najdete hlavní prvky, které mají být dodrženy pro správnou instalaci:

- Pokud instalujete systém centrálního vysávání ve vícepatrové budově, doporučujeme centrální vysavač umístit v nejnižším patře.
- Instalujte centrální vysavač v technické místnosti (garáži, sklepě) mimo obytné prostory, v místech kde nedochází k nadměrnému výkyvu teplot, a nadměrné vlhkosti.
- Pro umístění jednotky vyberte místo daleko od zdrojů tepla, jako jsou sporáky, radiátory atp.
- Ujistěte se, že místo dostatečně osvětleno a že je kolem jednotky dostatečný prostor pro případné opravy a údržbu.

Pokud musí být centrální jednotka v patrové budově instalována v horním patře (podkroví, půda) doporučujeme Vám naistalovat jednotky s vyšším výkonem, vyšší kategorie nežli je potřeba dle celkové plochy určené k vysávání
Pro jakékoliv další informace neváhejte kontaktovat poskytovatele služeb.

9.3 Manipulace a vybalení

Pro přepravu a manipulaci centrální jednotky používejte vždy originální obal až do místa instalace.

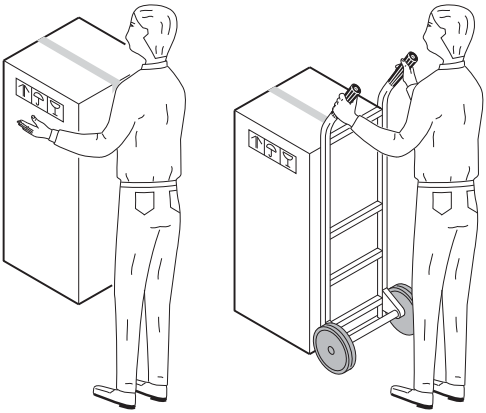

1 Pokud je to nutné, použijte vysokozdvižného vozíku nebo požádejte někoho, aby vám pomohl

Položte krabici na zem, aby nápis „Open here“ (otevřete zde) byl na horní straně a odstraňte lepící pásku.

2

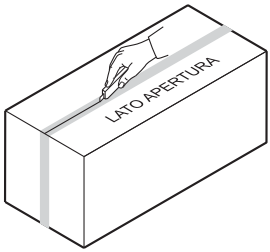

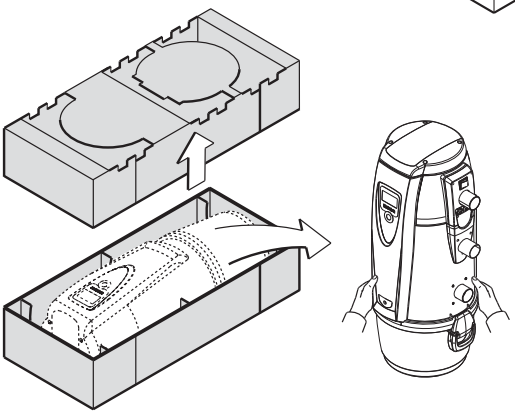

3 Otevřete krabici, sejměte horní ochranný karton, zvedněte vysavač a pečlivě umístěte ve svislé poloze na zem, odstraňte prachotěsný obal

Příslušenství je uložena ve sběrné prachové nádobě. Otevřete jej a vyjměte příslušenství. Konfigurační set a záruční list jsou v sáčku uvnitř krabice. Zlikvidujte karton dle platných předpisů

9.4 Umístění centrální jednotky

Pro správné používání a pro usnadnění údržby jednotky, je vhodné zajistit min. vzdálenost 60 cm od stěny ze všech třech stran. (mimo stěnu na kterou se jednotka připevní)

9.5 Přestavba DX verze (umístění potrubí VPRAVO) na SX verzi (umístění potrubí VLEVO)

Centrální jednotky R-evolution jsou standardně dodávány v pravém provedení. Na přání může být systém přestavěn tak, aby potrubí mohlo být připojeno z levé strany.

Návod:

Vyšroubujte šrouby a sejměte zadní upevňovací desku

1

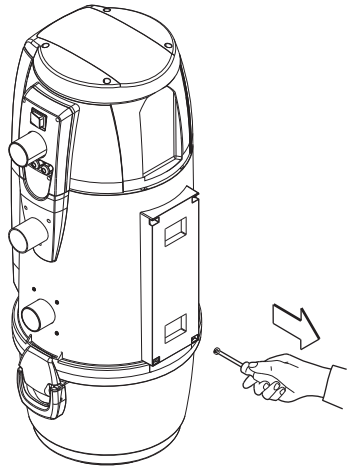

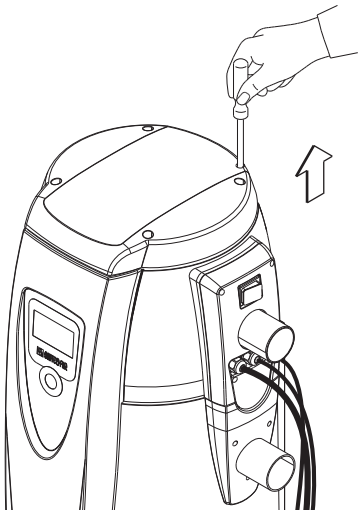

2 Odšroubujte šrouby a odstraňte horní kryt

Vyjměte desku, odstraňte šrouby a odstraňte přední panel.

3

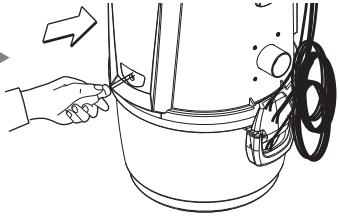

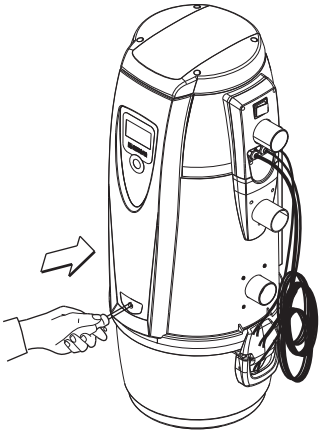

4 Vložte panel na protilehlou straně.

Umístěte elektrický kabel do speciálních drážek a uzavřete opět prachotěsným krytem

5

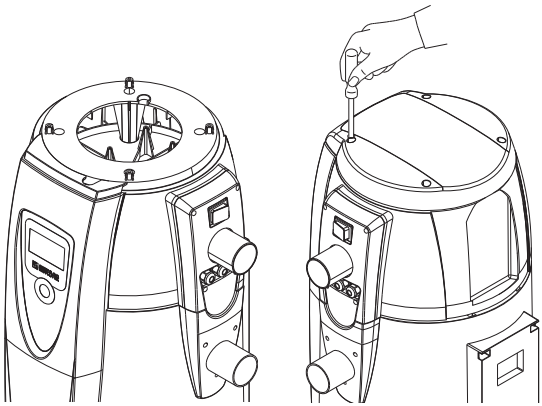

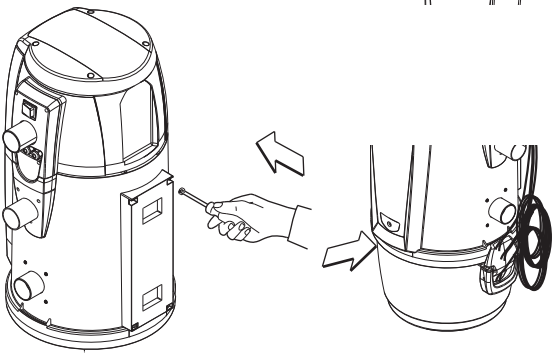

6 Připevněte montážní desku, upevněte výrobní štítek a utáhněte šrouby.

9.6 Upevnění centrální jednotky ke stěně

Vysavač musí být bezpečně a trvale připevněn k pevné zdi pomocí dodávaného držáku a vhodných hmoždinek. Berte v úvahu, že celková hmotnost při zavěšení a zaplnění kontejneru může být sedm/osm krát vyšší než samotná váha jednotky. Jednotka by měla být umístěna dostatečně vysoko nad zemí aby mohla být údržba filtru a prachové nádoby snadno prováděna.

Zjistěte polohu vrtání pomocí dodávané šablony. Pokud tak již bylo učiněno, pokračujte dalším krokem. 1

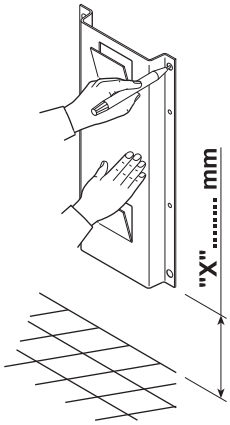

Výška od země je uvedena v následující tabulce:

TECNO R-evolution					
Model **Artikl**		Tecno R-evolution 150	Tecno R-evolution 250	Tecno R-evolution 350	Tecno R-evolution 450
		3110.2T	**3112.2T**	**3113.2T**	**3115.2T**
X Velikost (min.)	mm	500	500	500	500

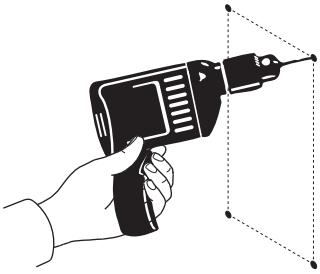

2 Vyvrtejte otvory

Utáhněte šrouby v hmoždinkách ve stěně a zkontrolujte zda je držák pevně ukotven ke stěně. 3

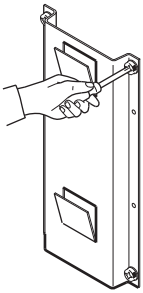

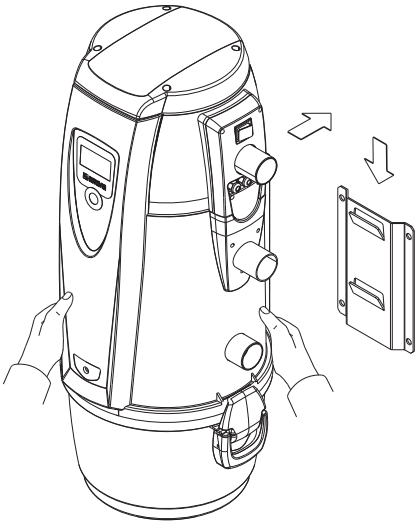

4 Připojte vysavač k ukotvenému držáku zvednutím a opatrným nasunutím na montážní desku.

9.7 Typy připojení

Centrální jednotka Tecno R-evolution umožňuje uživateli vybrat si ze dvou konfigurací:

- **Konfigurace 1 cyklonová bezsáčková filtrace**
- **Konfigurace 2 sáčková filtrace**

S výběrem cyklonové filtrace získá uživatel možnost používat servisní zásuvku pro úklid kolem centrální jednotka, a to o velikosti plochy jakou mu umožní délka zakoupené flexibilní hadice.

V průběhu instalace:
- Pokud si uživatel vybere konfigurace 2, místo servisní sací zásuvky bude připevněna kolenová přípojka a přenašeč bude nahrazen Kroužkem s těsněním pro uchycení prachového vaku
- Pokud si zákazník vybere konfiguraci 1, servisní zásuvka bude sestavena

.

9.7.1 Připojení k potrubní síti (cyklonová filtrace viz str. 10-12)

1. Pomocí spojky připojte sací potrubí do otvoru A viz obrázek.
2. Pomocí spojky připojte odvod vzduchu, výfukové potrubí do otvoru B viz obrázek.
3. Pomocí speciálního lepidla připevněte tlumič hluku C v blízkosti větrací mřížky viz obrázek.
4. Instalujte servisní sací zásuvku D do nejnižšího otvoru, mezi jednotku a zásuvku vložte těsnění.
5. Použijte šrouby a podložky dodávané v BI-VAC sadě.

Pozn.: Nepoužívejte lepidlo pro připojení potrubní sítě k jednotce, vždy použijte dodávané spojky.

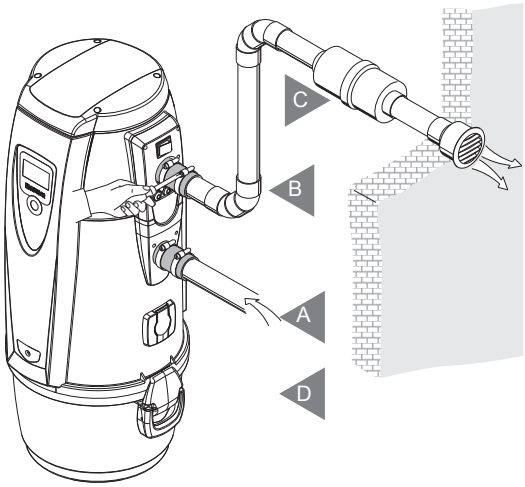

9.7.2 Připojení k potrubní síti (sáčková filtrace viz str. 9-11)

1. Pokud je již servisní zásuvka instalovaná na těle jednotky, opatrně ji odstraňte a dbejte aby jste nepoškodili vložené těsnění.

2. V případě první instalace, instalujte pomocí přiložené instalační sady kolenovou přípojku do nejnižšího otvoru jednotky a to z její vnitřní strany, opatrně vložte těsnění mezi tělo jednotky a přípojku.

3. Pomocí šroubů a podložek dodávaných v BI-VAC sadě, přišroubujte kolenovou přípojku k tělu jednotky

4. Odstaňte přenašeč z prachové nádoby

5. Upevněte kroužek s těsněním do speciálních drážek po stranách rámu jednotky.

6. Vložte sáček, dbejte na jeho umístění až na konec kolenové přípojky.

7. Opakujte kroky popsané v předchozím odstavci a dbejte, aby sací potrubí bylo připojeno ke kolenové přípojce otvor E.

8. Umístěte uzavírací kryt F do sacího otvoru pro cyklonovou filtraci.
   Označeným písmenem A na přechozím obrázku.

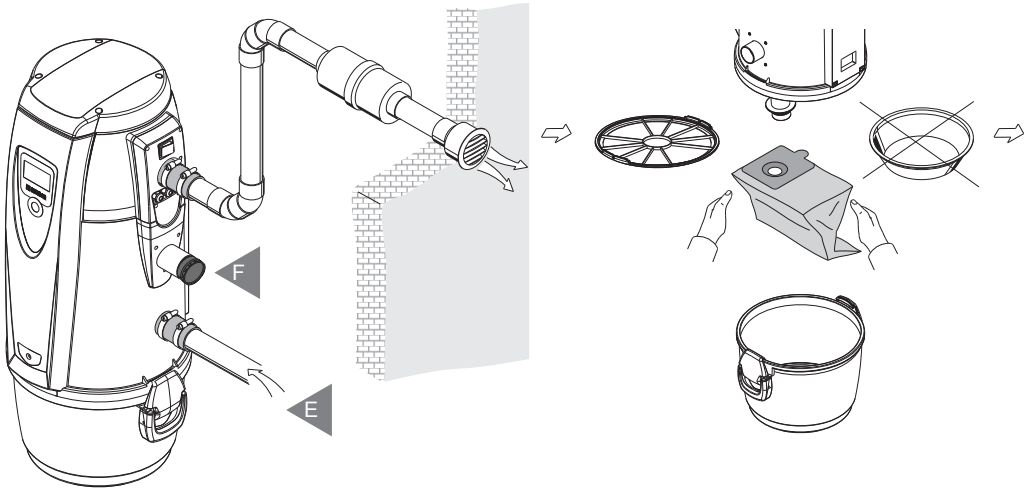

9.7.3 Připojení servisní zásuvky (cyklonová filtrace)

1. Pro aktivaci servisní zásuvky vložte flexibilní hadici G do servisní zásuvky D jak je zobrazeno na obrázku

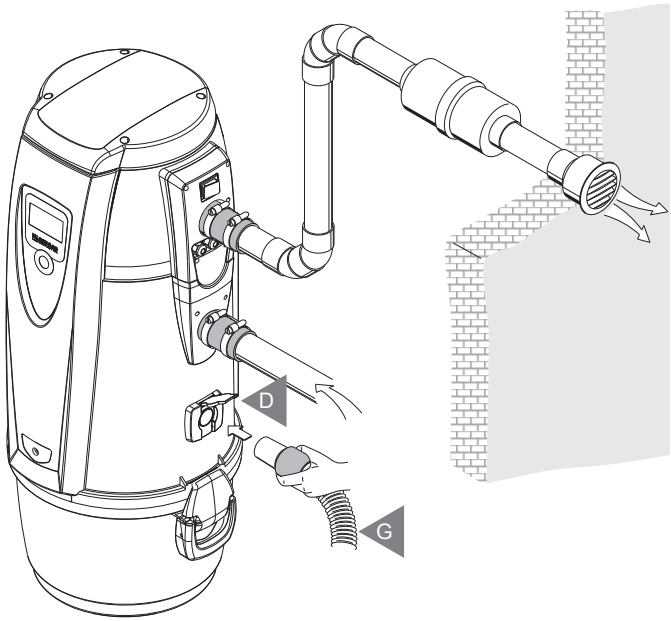

10 START, ZAPNUTÍ CENTRÁLNÍ JEDNOTKY

10.1 Kontrolní panel

Centrální jednotka R-evolution je vybavena vestavěným počítačem pro správu a údržbu jednotky, který lze snadno naprogramovat pomocí jednoduchého návodu. Displej vestavěného počítače Vás informuje o stavu jednotku a celého systému.
Podrobný návod najdete v odstavci 11.3.1. Jak používat centrální vysavač najdete v odstavci 11.

10.2 Elektrické připojení

UPOZORNĚNÍ: Elektrické připojení musí být provedeno pouze kvalifikovaným personálem

Před připojením systému k elektrickému napájení, zkontrolujte zda napětí odpovídá označení na štítku vysavače.
Výrobce odmítá jakoukoli zodpovědnost za škody způsobené osobám nebo předmětům z důvodu špatného připojení k nevyhovujícímu elektrickému vedení.

Postupujte podle pokynů (viz obrázek):

- Připojte vstupní signální kabel Mikrolinky do sacího otvoru
- Připojte výstupní kabel pro pomocný signál údržby.(použití tohoto signálu je volitelné) Pozn.: tento signál je normálně otevřený kontakt.
- Zasuňte zástrčku napájecího kabelu centrálního vysavače do zásuvky el. Přívodu.
- Zkontrolujte zda elektroinstalace domu byla zřízena v souladu s elektrickými předpisy.
- Nepoužívejte a nepřipojujte systém k provizornímu nebo dočasným rozvaděčům (rozvaděče na stavbách). Může dojít k poškození elektronických součástek.

.

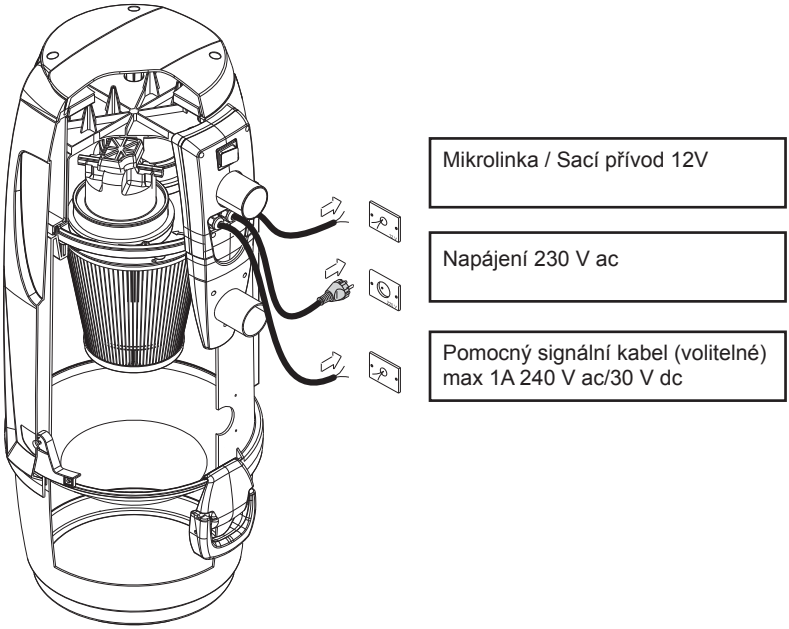

10.2.1 Připojení pomocného signálu

Spínací kontakt(NO kontakt), sepne v případě poruchy a zobrazí informaci na displeji.

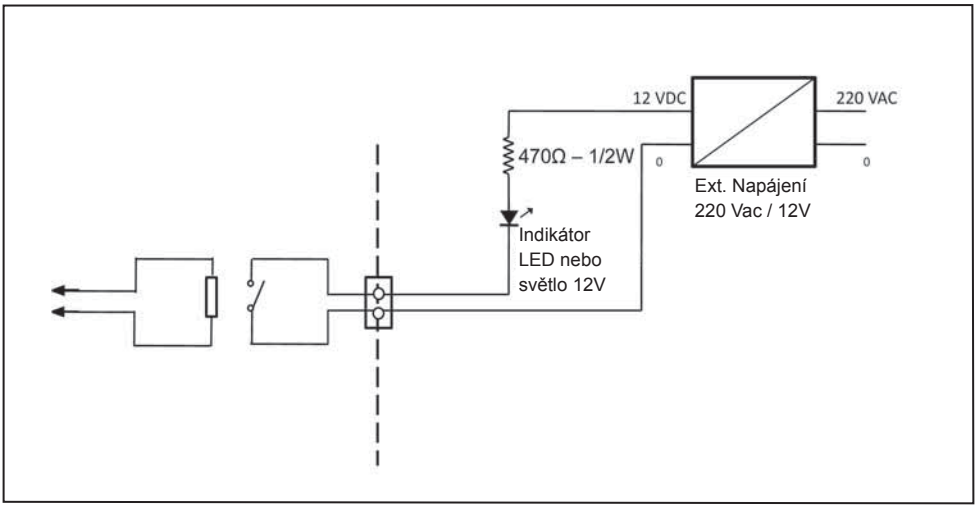

11 POUŽÍVÁNÍ CENTRÁLNÍHO VYSAVAČE

Pokud je centrální jednotka připojena ke zdroji napájení, může být systém spuštěn pokaždé po vložení flexibilní hadice do sacího vstupu, zásuvky v různých místnostech. Vysávání se spustí díky elektrickému kontaktu umístěnému v zásuvce. Sofistikovaný elektronický systém umožní uživateli sledovat stav jednotky na displeji vestavěného počítače. Uživatele vždy upozorní na nutnost vyčistit prachový kontejner (konfigurace 1) výměnu prachového vaku (konfigurace 2) či nutnosti vyčistit filtrační vložku.

11.1 Zapnutí centrální jednotky

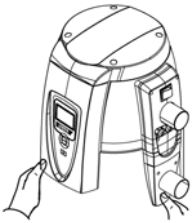

1 Pro zapnutí centrální jednotky stiskněte vypínač do polohy On, zapnuto. Rozsvítí se kontrolka na znamení, že přístroj je připojen k napájení.

11.2 Používání centrální jednotky

1 Vyberte si vhodné příslušenství pro požadovaný úkon v závislosti na oblasti, která má být vyčištěna či typu nečistot a připojte jej k flexibilní hadici

Vložte konec flexibilní hadice do zásuvky ve stěně. Systém se sám automaticky zapne. Po ukončení vysávání vyjměte hadici se zásuvky. 2

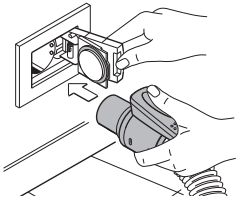

Vysávání se po několika vteřinách automaticky ukončí. V případě, že jste si zakoupili Flisy bezdrátovou hadici, vlože koncovku hadice do zásuvky a stiskněte tlačítko On/Off na rukojeti. Pro ukončení vysávání znovu stiskněte tlačítko na rukojeti.

11.3 Programování a používání vestavěného počítače pro správu jednotky

Centrální jednotka Tecno R-evolution je vybavena displejem s praktickou membránovou klávesnicí, jak je znázorněn níže.
Použití tohoto displeje umožňuje uživateli odesílat vstupy do počítače jednotky, a vybrat různé funkce, programy na běžnou údržbu či nahrát specifické údaje.

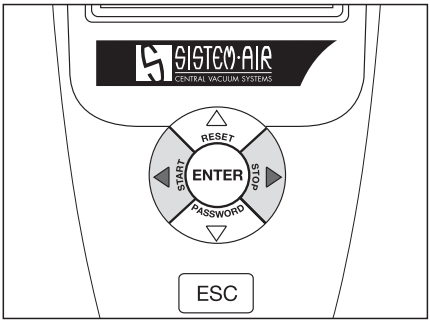

Nahrávání dat se provádí následujícím způsobem:

- Pomocí šipek nahoru a dolů přejděte v menu na zobrazit a změnit hodnotu na displeji.
- Stisknutím ENTER uložte data a potvrďte výběr
- Stiskněte pravou (DX) nebo levou (SX) šipku pro změnu hodnot na displeji.
- Stisknutím klávesy ESC ESC opustíte displej

11.3.1 Programování Start Up
Zde je uvedeno Hlavní menu obrazovky

1 **Obrazovka displeje, která se zobrazí při prvním zapnutí systému.**
Stisknutím klávesy ESC přejdete na další obrazovku.

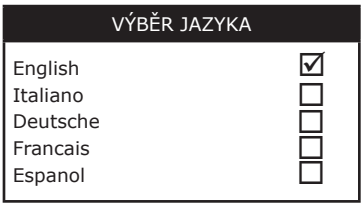

2 Pohybem šipek nahoru a dolů vyberte jazyk.
Stiskněte Enter pro výběr jazyka. Stiskněte ESC pro potvrzení vybraného jazyka a přejděte na další obrazovku.

☑ **Výběr je aktivní**
☐ **Výběr není aktivní**

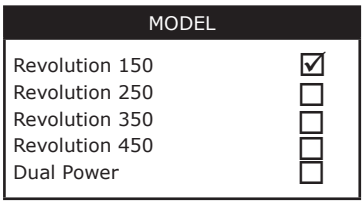

3 Pohybem šipek nahoru a dolů vyberte model centrálního vysavače.
Stiskněte Enter pro aktivaci. Stiskněte ESC pro potvrzení a přejděte na další obrazovku

☑ **Výběr je aktivní**
☐ **Výběr není aktivní**

4 Pohybem šipek Nahoru, Dolů, Vlevo, Vpravo nastavte datum a čas.
Stiskněte ESC pro potvrzení a přejděte na další obrazovku.

5 Na této obrazovce můžete uložit několik informací o instalaci.
Uložte telefonní číslo stisknutím tlačítek Nahoru, Dolů, Vlevo a Vpravo. Stiskněte ESC pro potvrzení změny a přechod na další obrazovku.

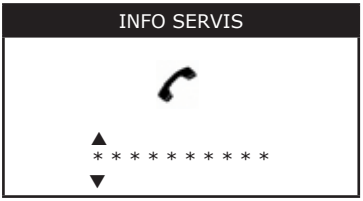

6 Na této obrazovce můžete uložit několik údajů o servisní společnosti.
Uložte telefonní číslo stisknutím tlačítek Nahoru, Dolů, Vlevo a Vpravo. Stiskněte ESC pro potvrzení změny a přechod na další obrazovku.

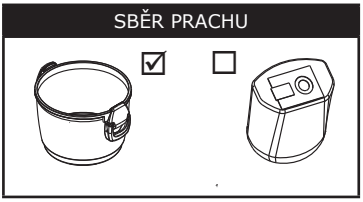

7 Na této obrazovce můžete vybrat typ sběru prachu centrální jednotky
(prachová nádoba nebo prachový vak)
Stisknutím šipek Vlevo, Vpravo vyberte typ sběru a stisknutím klávesy Enter potvrďtě výběr.
Stiskněte ESC pro potvrzení změny a přechod na další obrazovku.

☑ **Výběr je aktivní**
☐ **Výběr není aktivní**

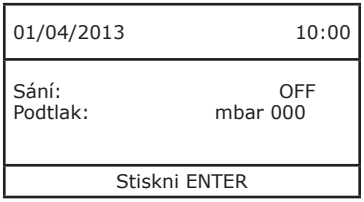

8 **Hlavní obrazovka displeje**
Stisknutím tlačítka **ENTER** přejděte na **Hlavní Menu.**

Přesněji:

Sání: ukazuje, zda sání bylo zapnuto nebo vypnuto
Podtlak: ukazuje hodnotu podtlaku uvnitř jednotky

Alarmy

Níže najdete seznam alarmů, které se mohou zobrazit na displeji
Stiskněte RESET pro zrušení alarmů a restartování sání pokud jste aktivovali „Blokace sání“ (viz 11.4.2).

Vyčistit

1 ALARM FILTR

Vyprázdnit

2 ALARM PRACH (KOŠ)
Úroveň zaplnění prachového kontejneru 100%, vyprázdnit prachový kontejner, viz kap. 12.4

Nahradit

3 ALARM PRACH (SÁČEK)
Úroveň zaplnění prachového VAKU 100%, Vyměnit prachový vak, viz kap. 12.5

+390381650082

4 ALARM SERVIS
Mimořádné nároky na údržbu viz 12.2

Přehřátí motoru

5 ALARM TEPLOTA MOTORU
Informuje o sepnutí bezpečnostního tepelného senzoru, viz kap. 17

11.3.2 Nastavení Menu

01/04/2013	10:00
Sání:	OFF
Podtlak:	mbar 000
Stiskněte ENTER	

1 Stisknutím klávesy ENTER v hlavním menu, přejdete na menu Nastavení.

NASTAVENÍ
Menu Nastavení

2 Stisknutím šipek **Nahoru** a **Dolů** procházejte menu.
Stisknutím klávesy **ENTER** přejdete do Podmenu.
Stiskněte **Esc** pro návrat.

11.4 Menu

Toto menu umožňuje měnit základní přednastavené parametry a zobrazovat a vizualizovat informace o produktu.

MENU
Časovač prach. nádoby Blokace sání Údržba Info Datum/Čas

1 Stisknutím šipek **Nahoru** a **Dolů** procházejte menu.
Stisknutím klávesy **ENTER** přejdete do Podmenu.
Stiskněte **Esc** pro návrat.

11.4.1 Menu Časovač prachového kontejneru

Toto menu umožňuje měnit parametry týkající se Alarm Prach, ten odkazuje na vysypání prachového kontejneru (koše). Měrná jednotka je vyjádřena v hodinách.

ČASOVAČ PRACHOVÝ KONTEJNER
▲ 10 (h) ▼

1 Stisknutím šipek **Nahoru** a **Dolů** změňte parametry.
Stiskněte **Esc** pro potvrzení a pro návrat do menu.

11.4.2 Menu Blokace sání

V tomto menu můžete aktivovat/deaktivovat blokaci, zastavení sání pro Alarm Filtr, Alarm Prach, Alarm Servis 1 a 2. Pokud je tato funkce aktivována, sání se zastaví do 15 minut od sepnutí, zobrazení alarmu.
UPOZORNĚNÍ: Aby nedošlo k selhání, nebo nesprávnému fungování centrální jednotky doporučujeme nastavit blokaci sání vždy u Alarmu Servis 1.

BLOKACE SÁNÍ	
Alarm Filtr	☑
Alarm Prach	☑
Alarm Servis 1	☑
Alarm Servis 2	☑

1 Stisknutím šipek **Nahoru** a **Dolů** vyberte typ alarmu. Stisknutím klávesy **ENTER** aktivujte/deaktivujte blokaci sání.
Stiskněte **Esc** pro potvrzení a pro návrat do menu. Toto menu umožňuje měnit základní přednastavené parametry a zobrazovat a vizualizovat informace o produktu.

☑ **Výběr je aktivní**
☐ **Výběr není aktivní**

11.4.3 Menu Údržby

V tomto menu najdete veškeré informace o účinnosti filtru, úrovni zaplnění prachového kontejneru (koše), nebo prachového Bi-Vac vaku, čas do další mimořádné operace údržby úroveň 1 (servis 1) a 2 (servis 2).

ÚDRŽBA	
Účinnost filtru	%100
Prašnost	%000
Alarm Servis 1	(h) 200
Alarm Servis 2	(h) 400

1 . Stiskněte Esc pro odchod z menu.

11.4.4 Menu Info

V tomto menu najdete veškeré informace týkající se dat o instalaci, servisu, provozních hodin, spotřeby energie, historii alarmů, operacích údržby prováděné kvalifikovaným personálem.

INFO
Centrální jednotka
Instalatér
Servis
Poslední alarmy
Statistika alarmů
Statistika servisů

1 Stiskněte šipky **Nahoru** a **Dolů** pro posun v nabídce.
Stiskněte **Esc** pro odchod z menu
.

INFO CENTRÁLNÍ JEDNOTKA	
Datum instalace	01/04/2013
Hodiny Jednotka	999999 (h)
Hodiny Motor 1:	999999 (h)
Hodiny Motor 1:	999999 (h)
Spotřeba 1:	0.00 (A)
Spotřeba 2:	0.00 (A)

2 Stiskněte šipky **Nahoru** a **Dolů** pro posun v nabídce.
Stiskněte **Esc** pro odchod z menu.

Podrobně:
Systémové hodiny: Doba v hodinách, po kterou je centrální jednotka pod napětím.
Hodiny Motor 1: Doba v hodinách po kterou bylo aktivní sání.
Hodiny Motor 2: Tato volba není aktivní u tohoto modelu vysavače.
Spotřeba 1: Informace o aktuální spotřeba systému centrálního vysávání v ampérech.
Spotřeba 2: Tato volba není aktivní u tohoto modelu vysavače.

INFO INSTALACE

▲
* * * * * * * * * *
▼

INFO SERVIS

▲
* * * * * * * * * *
▼

3 Stiskněte šipEK **Nahoru** a **Dolů** vložíte telefonní číslo.
Stiskněte **Esc** pro potvrzení změny a odchod z menu.

Podrobně:

Instalace: Telefonní číslo firmy nebo osoby, která systém centrálního vysávání instalovala.

Servis: Telefonní číslo autorizovaného servisního střediska.

POSLEDNÍ ALARMY

01/04/2013:	Alarm Filtr
01/07/2013:	Alarm Prach
01/10/2013:	Alarm Servis 1
01/10/2014:	Alarm Servis 2
01/10/2014:	Alarm Motor

4 Seznam posledních alarmů zjištěných elektronickým řídícím systémem s odkazem na den, měsíc a rok.
Stiskněte šipky **Nahoru** a **Dolů** pro pohyb v menu.
Stiskněte **ESC** pro odchod z menu.

STATISTIKY ALARMŮ

Alarm Filtr	999
Alarm Prach	999
Alarm Servis 1	999
Alarm Servis 2	999
Alarm Motor	999

5 Seznam druhu alarmů s uvedením počtu výskytů na displeji.
Stiskněte šipky **Nahoru** a **Dolů** pro pohyb v menu.
Stiskněte **ESC** pro odchod z menu
.

STATISTIKA SERVIS

01/04/2013:	Displej
01/07/2013:	Motor PLC
01/10/2013:	Motor
01/10/2014:	Uhlíky
01/10/2014:	Filtr

6 Seznam servisních operací (mimořádné údržby)uskutečněné kvalifikovaným personálem, s typem oprav Stiskněte šipky **Nahoru** a **Dolů** pro pohyb v menu.
Stiskněte **ESC** pro odchod z menu

11.4.5 Menu datum a čas

V tomto menu můžete upravovat datum a čas

```
DATUM/ČAS 1

▲
01/01/2013  12:00
▼
```

1 Nastavte datum a čas použitím šipek **Nahoru, Dolu, Vlevo, Vpravo**.
Stiskněte **Esc** pro odchod z menu.

11.5 Nastavení

Toto menu umožňuje měnit všechny parametry naprogramované v průběhu instalační fáze a parametry týkající se funkcí alarmu.

```
NASTAVENÍ

Start/Stop          ☑
Sběr prachu
Parametry
Jazyk
Model
```

1 Stiskněte šipky **Nahoru** a **Dolů** arrows to pro pohyb v menu.
Stisknutím klávesy **Enter** vstoupíte do podmenu..
Stiskněte **Esc** pro odchod z menu.

☑ **Výběr je aktivní**
☐ **Výběr není aktivní**

11.5.1 Nastavení start/stop

V tomto menu můžete aktivovat/deaktivovat dvojí funkcí šipek Vpravo a Vlevo.
Když je funkce aktivní, můžete spustit sání stisknutím šipky vpravo a ukončit sání stisknutím šipky vlevo. Tato funkce je užitečná pokud používáte servisní zásuvku.

```
NASTAVENÍ

Start/Stop          ☑
Sběr prachu
Parametry
Jazyk
Model
```

1 Stiskněte **Enter** pro aktivaci/deaktivaci funkce. Stiskněte **Esc** pro potvrzení výběru a odchod z menu.

☑ **Výběr je aktivní**
☐ **Výběr není aktivní**

11.5.2 Nastavení sběru prachu

V tomto menu můžete měnit typ sběru prachu (prachový kontejner nebo vak)

SBĚR PRACHU

1 Stiskněte **Pravou** nebo **Levou** šipku pro výběr typu sběru prachu a stiskněte **Enter** pro aktivaci vybrané funkce.
Stiskněte **Esc** pro potvrzení a odchod z menu.

☑ **Výběr je aktivní**
☐ **Výběr není aktivní**

11.5.3 Nastavení parametrů

V tomto menu můžete měnit parametry týkající se fungování centrálního vysavače nastavené výrobcem.
Upozornění: Tyto změny mohou ovlivnit správnou funkci jednotky. Proto je vhodné se obrátit na servisní společnosti před úpravou parametrů.

PARAMETRY

Alarm Vak 1
<164> mbar
Alarm Vak 2
<180> mbar
Alarm Vak 3
<190> mbar

PARAMETRY

Alarm Filtr 1
<085> mbar
Alarm Filtr 2
<100> mbar
Alarm Filtr 3
<100> mbar

PARAMETRY

Časovač Servis 1
<200> (h)
Časovač Servis 2
<400> (h)
Časovač Servis
<032> (h)

1 Stiskněte šipky **Nahoru** a **Dolů** pro výběr parametrů. Stiskněte šipky **Vlevo** a **Vpravo** pro změnu parametrů.
Stiskněte **Esc** pro potvrzení a odchod z menu.

PARAMETRY
ZOBRAZIT stand by <005> min

2 Stiskněte šipky **Nahoru** a **Dolů** pro výběr parametrů. Stiskněte šipky **Vlevo** a **Vpravo** pro změnu parametrů. Stiskněte **Esc** pro potvrzení a odchod z menu.

Podrobněji:

PARAMETRY	REFERENCE
Alarm Vak 1	Nastavení hodnoty alarmu prachového kontejneru (vak) Revolution 150/250
Alarm Vak 2	Nastavení hodnoty alarmu prachového kontejneru (vak) Revolution 350
Alarm Vak 3	Nastavení hodnoty alarmu prachového kontejneru (vak) Revolution 450
Alarm Filtr 1	Nastavení hodnoty alarmu filtru Revolution 150/250
Alarm Filtr 2	Nastavení hodnoty alarmu filtru Revolution 350
Alarm Filtr 3	Nastavení hodnoty alarmu filtru Revolution 450
Časovač Servis 1	Nastavení hodnoty alarmu času mimořádné údržby úroveň 1 (Servis1)
Časovač Servis 2	Nastavení hodnoty alarmu času mimořádné údržby úroveň 2 (Servis2)
Časovač Prach max	Nastavení hodnoty časovače prachového kontejneru
Standby display	Nastavení aktivace pohotovostního displeje, displej v klidovém stavu.

11.5.4 Nastavení Resetování parametrů

V tomto menu můžete resetovat všechny změny parametrů. Aktivací této funkce vrátíte všechny parametry zpět k základním hodnotám továrního nastavení.

RESET PARAMETRŮ	
Reset Parametrů	☑

1 Stiskněte **ENTER** tpro aktivaci funkce. Tímto způsobem je možné obnovit všechna výchozí nastavení.
Stiskněte **Esc** pro potvrzení a odchod z menu.

☑ **Výběr je aktivní**
☐ **Výbět není aktivní**

11.5.5 Nastavení jazyka

Toto menu umožňuje nastavení jazyka v průběhu instalační fáze.

VÝBĚR JAZYKA	
English	☑
Italiano	☐
Deutsche	☐
Francais	☐
Espanol	☐

1 Stiskem šipka **Nahoru** nebo **Dolů** vyberte jazyk. Stiskněte **Enter** tpro aktivaci jazyka.
Stiskněte **Esc** pro potvrzení výběru a návrat do přechozího menu.

☑ **Výběr je aktivní**
☐ **Výběr není aktivní**

11.5.6 6 Nastavení centrální jednotky

Toto menu umožňuje nastavení typu centrální jednotky během instalační fáze

MODEL	
Revolution 150	☑
Revolution 250	☐
Revolution 350	☐
Revolution 450	☐
Dual Power	☐

1 Pohybem šipek **Nahoru** a **Dolů** vyberte typ jednotky
Stiskněte **Enter** pro aktivaci. Stiskněte **Esc** pro potvrzení výběru a odchod z menu.

☑ **Výběr je aktivní**
☐ **Výběr není aktivní**

12 - ÚDRŽBA

PŘED PROVEDENÍM JAKÉKOLIV OPERACE ÚDRŽBY, ODPOJTE NAPÁJECÍ KABEL Z HLAVNÍHO ZDROJE NAPÁJENÍ. POUŽIJTE OCHRANNOU MASKU A RUKAVICE.

12.1 Běžná údržba

Provádějte pravidelně běžnou údržbu k zajištění efektivního výkonu jednotky, prodloužení životnosti celého systému a vyhnutí se případnému mechanickému poškození stroje.
Centrální jednotky R-evolution jsou vybaveny počítačem, který také kontroluje cykly běžné údržby:

• Vyprázdnění prachového kontejneru (konfigurace 1)
• Výměnu prachového vaku (konfigurace 2)
• Čištění filtru

Při konfiguraci 1 si uživatel může zvolit tovární nastavení úrovně zaplnění prachového kontejneru nebo si může hodnoty změnit dle vlastních potřeb.
Kromě signalizace běžné údržby (zanesený filtr, plný prachový vak, plný prachový kontejner) může systém měřit:
- Úroveň zanesení v prachovém vaku
- Stupeň účinnosti filtru
- Úroveň podtlaku v systému
- Potřebu mimořádné údržby (2 úrovně)

12.2 Mimořádná údržba

Displej jednotky umožňuje zobrazení potřeby mimořádné údržby, která musí být provedena kvalifikovanou osobou nebo pověřeným pracovníkem.

Naprogramovány jsou 2 úrovně mimořádné údržby:

Úroveň 1
• Kontrola opotřebení filtru/ výměna
• Ucpání odvodu vzduchu

Úroveň 2
• Kontrola opotřebení uhlíků a sání motoru
• Výměna uhlíků
• Vše týkající se úrovně 1

Také v tomto případě se může uživatel rozhodnout, zda ukončit sání a provést údržbu nebo pokračovat ve vysávání.

12.3 Čištění těla centrální jednotky

Pravidelně čistěte vnější kryt vysavače měkkým hadříkem s vodou a neutrálním mýdlem.

Důležité: Používejte pouze vodu a neutrální mýdlo. Použití jiných rozpouštědel nebo alkoholu může mít za následek poškození. Ujistěte se je, že přístroj zcela suchý než jej zapnete.

Vždy používejte masku k ochraně proti prachu a noste gumové rukavice k ochraně rukou.

12.4 Vyprázdnění prachového kontejneru (cyklonová filtrace)

Vypněte centrální jednotku stisknutím tlačítka On/Off.

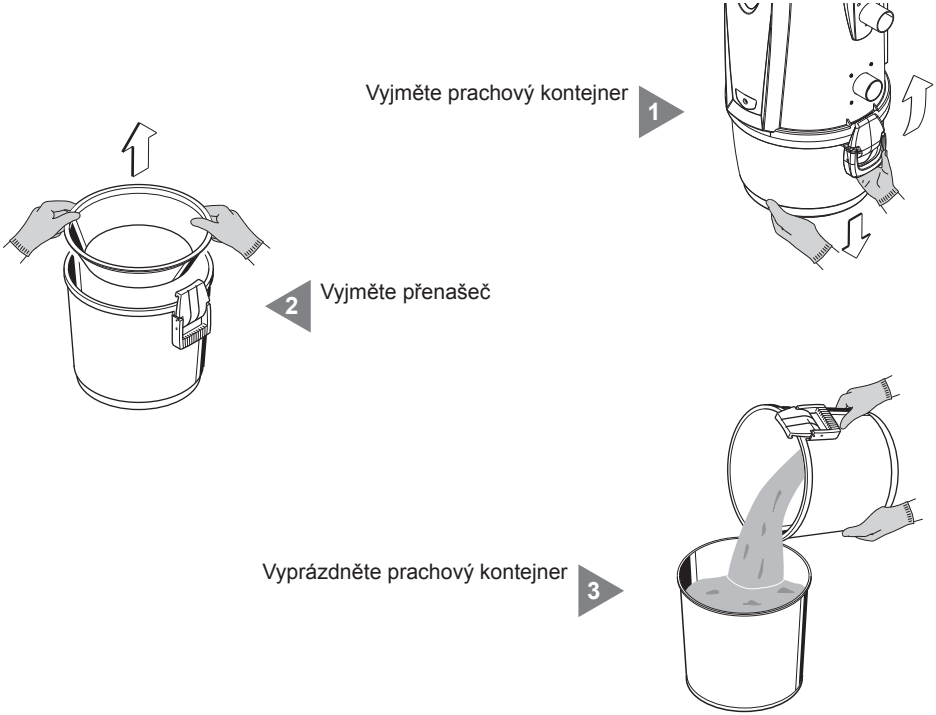

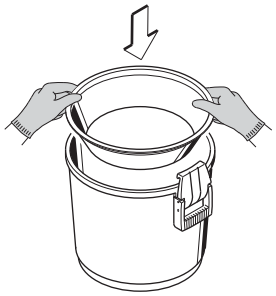

4 Vložte zpět přenašeč do správné pozice

Vložte zpět přenašeč do správné pozice
Nasaďte prachový kontejner zpět k centrální jednotce a uzavřete zámky na rukojeti.
Zapněte jednotku stisknutím tlačítka ON/OFF
Po opětovném spuštění systému stiskněte tlačítko RESET, pro resetování Alarmu Prach.
Upozornění: V případě, že je prachový kontejner zcela zaplněn, ujistěte se, že jste prachem nevyhodili i přenašeč, a že je stále na místě uvnitř kontejneru.

12.5 Výměna prachového vaku (sáčková filtrace)

Vypněte centrální jednotku stisknutím tlačítka On/Off.

Vyjměte prachový kontejner 1

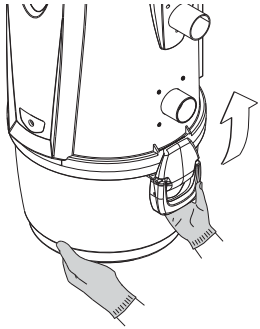

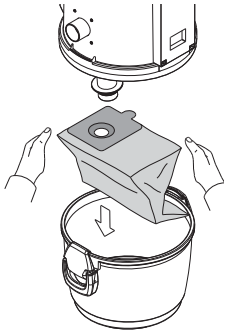

2 Vyjměte prachový vak

Nasaďte nový prachový vak 3

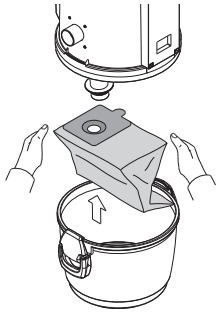

Sestavte nádobu na prach a opět jej uzavřete.
Zapněte jednotku stisknutím tlačítka ON/OFF
Po opětovném spuštění systému stiskněte tlačítko RESET, pro resetování Alarmu Prach.

12.6 Zachycení prachu, přeprava, likvidace

V případě odděleného sběru odpadků, po vyjmutí prachového kontejneru či vaku z vysavače, je nutné prach z kontejneru či vaku umístit do zelených popelnic na suchý netříděný odpad.

12.7 Likvidace filtrační patrony

VŽDY ZKONTROLUJTE SPRÁVNOU POLOHU FILTRAČNÍ PATRONY. ŠPATNÉ UMÍSTĚNÍ MŮŽE ZPŮSOBIT VÁŽNÉ POŠKOZENÍ STROJE. NEPOUŽÍVEJTE VYSAVAČ BEZ FILTRAČNÍ PATRONY.

Filtrační vložka může být znovu použita po umytí pod tekoucí vodou
POZOR: před výměnou filtrační patrony po vyprání zpět do systému, přesvědčte se, že je zcela suchá.

Před mytím filtrační patrony vždy doporučujeme vysát špinavý povrch filtru jiným vysavačem nebo pomocí servisní zásuvky v těle jednotky. Nezapomeňte však před použitím jednotky nejprve vložit náhradní filtr. 1

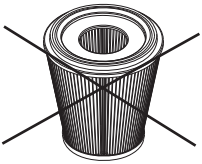

2 Zkontrolujte, zda je filtrační plocha nepoškozená. Pokud je filtr poškozen již jej nepoužívejte a filtr vyměňte za nový.

Pozn.: Pokud je změněna konfigurace cyklonové filtrace na sáčkovou, doporučujeme vždy vyčistit filtr pro zefektivnění sacího výkonu.

13 - OPRAVY A NÁHRADNÍ DÍLY

13.1 Intervenční kritéria

Jakýkoliv zásah do centrální jednotky, opravy, které nejsou výslovně povoleny v této příručce, je absolutně zakázáno. Jakékoliv opravy poškození či poruch musí být prováděny kvalifikovaným personálem.
Jakékoliv neoprávněné zásahy budou mít za následek zrušení platnosti záruky a výrobce nebude odpovědný za jakékoli škody na osobách nebo majetku.

13.2 Doporučené náhradní díly

Díly, které je třeba měnit častěji, je vhodné objednat do zásoby a mít na skladě.
Za účelem zajištění dlouhé životnosti vysavače používejte pouze originální náhradní díly Sistem Air, jak je uvedeno níže.

POPIS	KÓD NÁHRADNÍHO DÍLU	MODEL CENTRÁLNÍ JEDNOTKY	
Filtrační patrona	1610.0R	VŠECHNY	
Prachový vak	1614.5	VŠECHNY	
Prachový vak pro sběr prachu v kontejneru	1614.4	VŠECHNY	

13.3 Uvedení sacího systému mimo provoz

Pokud jste se rozhodli odstavit centrální jednotku mimo provoz, proveďte to s maximální pozorností k všeobecnému zdraví a životnímu prostředí. Likvidace a/nebo recyklace jakékoliv části musí být prováděna v přísném souladu s platnými předpisy.

14 - HLUČNOST

Protokol o zkoušce měření hladiny hluku vydávaného centrální jednotkou je uložen v sídle společnosti TECNOPLUS s.r.l.

15 - IDEÁLNÍ UMÍSTĚNÍ CENTRÁLNÍ JEDNOTKY KE SNÍŽENÍ HLUČNOSTI

Následující doporučení a opatření pomohou snížit zvukové emise vysavačů.

- Připevněte jednotku na pevnou stěnu nejlépe z plných cihel (ne duté cihly)
- Vyhněte se upevnění jednotky na vnitřní dělící stěnu, vhodnější je upevnění k vnější obvodové zdi
- Můžete použít zvukově izolační materiály na obou bočních stěnách, jsou-li blízko sebe, to přeruší zvukovou vlnu a vyhnete se rezonancím mezi dvěma vlnami z protilehlých stěn.
- Další možností je zvukotěsný strop

16 - VIBRACE

Vzhledem k tomu, že nedochází k žádnému kontaktu mezi rukou, paží, tělem uživatele a strojem při vysávání, neexistuje tedy žádné riziko spojené s vibracemi.

17 - PORADCE PŘI POTÍŽÍCH

PROBLÉM	PŘÍČINA	ŘEŠENÍ
Žádná zásuvka nevysává	Displej signalizuje Alarm	Proveďte RESET Alarmu
	Napájecí kabel je odpojen	Připojte napájecí kabel
	Spínač centrální jednotky je vypnutí	Stiskněte spínač, rozsvítí se červená kontrolka
	Není připojen kabel mikrolinky	Připojte aktivační kabel (čidlo)
	Tepelné čidlo k ochraně motoru sepnulo	Ponechte motor několik minut vychladnout
Pouze jedna zásuvka nevysává	Kontakty napájení jsou poškozeny nebo spínač mikrolinky nefunguje.	Kontaktujte poskytovatele služeb.
Displej zobrazuje Alarm Filtr s čistou filtrační patronou	Podtlak v systému je stejný nebo nižší než 90/100mbar	Omezte dobu otevření, nebo uzavřete štěrbinovou zásuvku Vacpan
		Zkontrolujte případné ztráty podtlaku v systému.
		Zavolejte technický servis
Slabé sání	Několik zásuvek je používáno současně/ nebo je používána servisní zásuvka	Používejte pouze jednu zásuvku v daném čase
	Hadice nebo příslušenství je zlomené nebo poškozené	Zkontrolujte zda je hadice v pořádku a jestli je správně připojena
	Filtr je znečištěný	Vyměňte nebo vyčistěte filtr
	Sací potrubí je poškozeno nebo ucpáno.	Kontaktujte servisní středisko
	Sací potrubí je poškozeno nebo ucpáno.	Kontaktujte servisní středisko
	Odvod vzduchu je poškozen nebo blokován.	Kontaktujte servisní středisko
	Prachový vak je plný	Vyměňte prachový vak
Po vyjmutí hadice a uzavření zásuvky se chod centrální jednotky nevypne	Závada na desce s plošnými spoji	Kontaktujte technický servis.

PROBLÉM	PŘÍČINA	ŘEŠENÍ
Sání je přerušované	Na displeji je zobrazen Alarm Tepelný spínač	Resetujte alarm nebo vyčkejte na automatické obnovení
		Zkontrolujte případné ucpání v potrubní síti
		Zkontrolujte případné ucpání výfukového potrubí
		Vyjměte hadici ze zásuvky a vyčkejte několik minut než motor vychladne
		Zavolejte servis

TECNO R-evolution

Domestic

F0920064

27020 Gravellona Lomellina (PV) ITALIA - Via Cilavegna, 53 - GPS: N: 45° 19' 28" ; E: 8° 45' 32"
Tel. + 39 0381 650082 - Fax +39 0381 650120 - info@sistemair.com